BIGUGLIA - Haute-corse

Résidence San Francescu

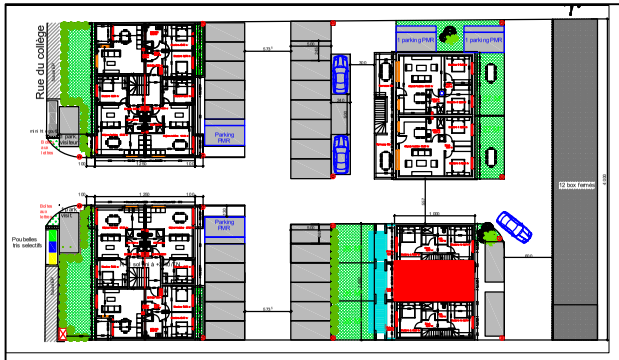

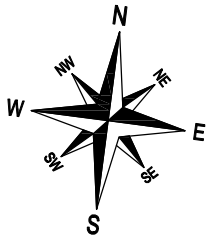

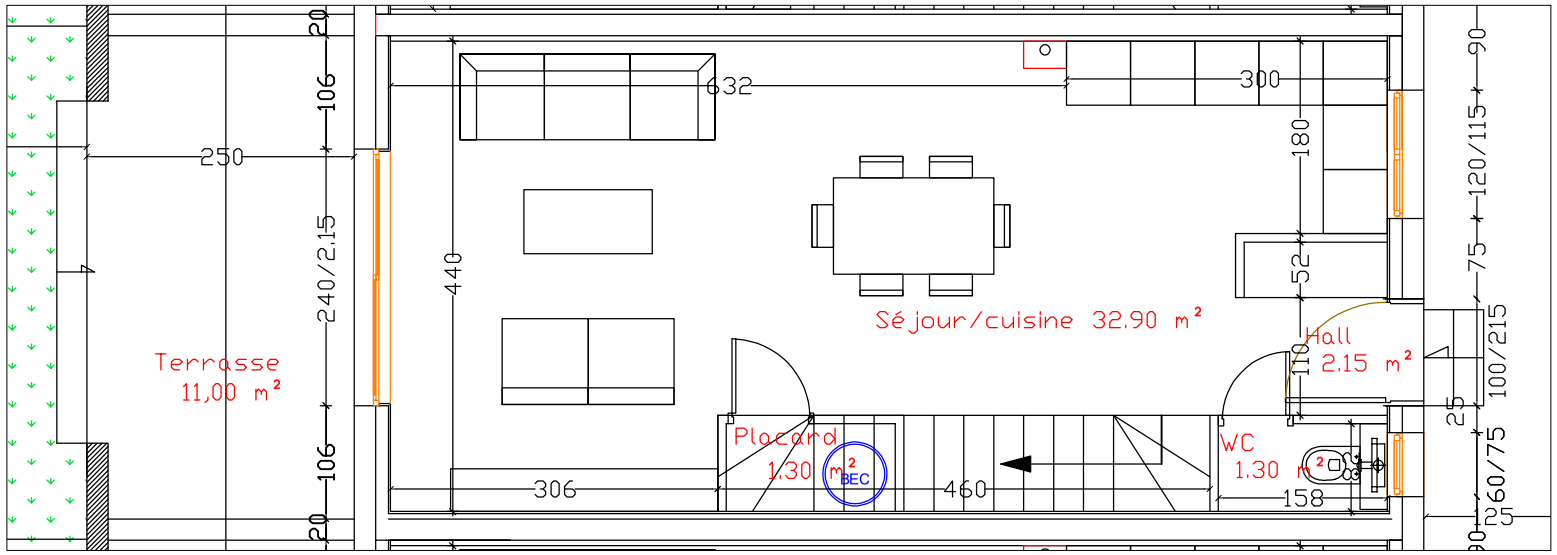

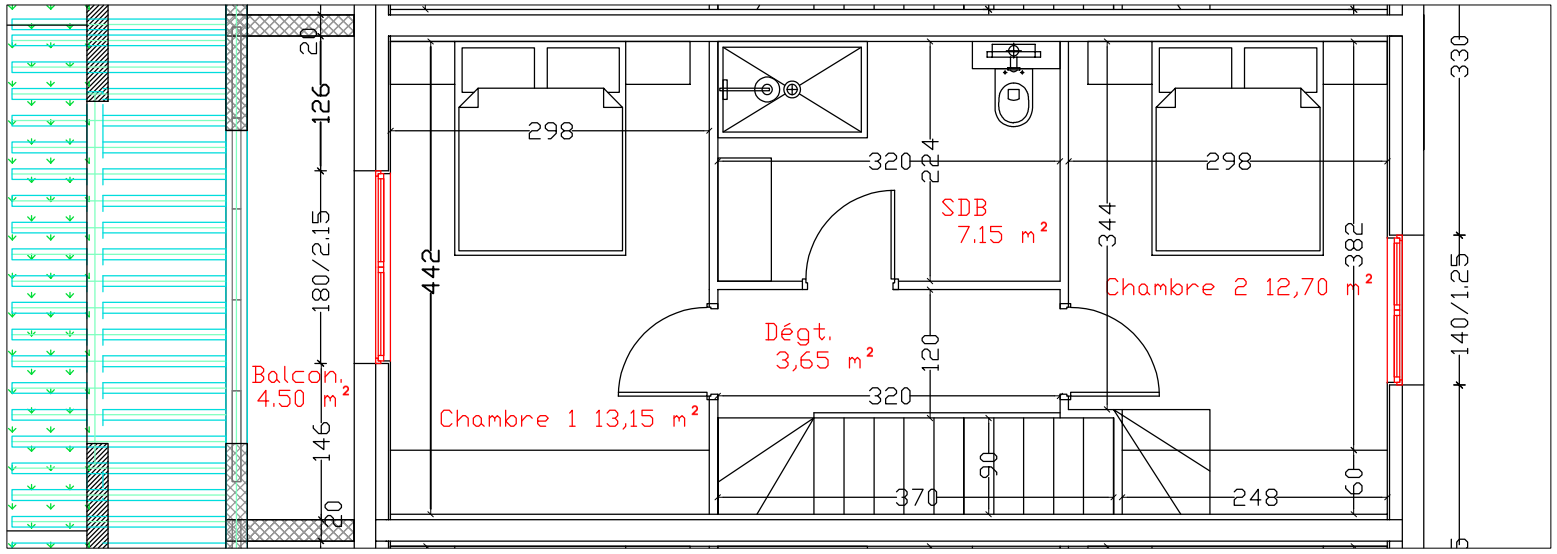

LOT n°16

Rdc :	
Hall	2,15 m²
Wc	1,30 m²
Séjour/cuisine	32,90 m²
Placard	1.,30 m²
R+1 :	
Dégagement	3,65 m²
Chambre 1	13,15 m²
Chambre 2	12,70 m²
Salle de douche + wc	7,15 m²
Total	74,30 m²
Rdc :	
Terrasse	11,00 m²
Jardin	26,00 m²
R+1 :	
Balcon	4,50 m²

NOTA : plan non contractuel, qui pourra être modifié suivant les contraintes techniques